MANUALE

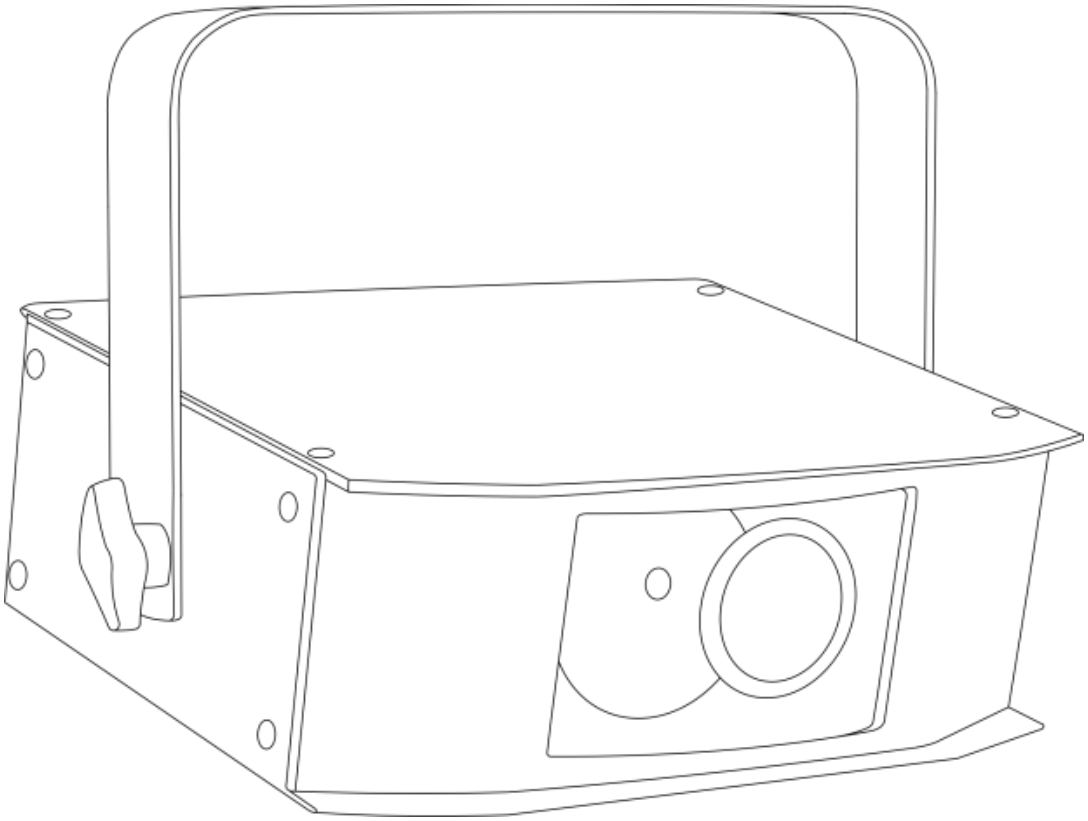

ITALIANO

Galactic Polar MKII DMX V1

Codice di ordine: 51318

Sommario

Avvertenza 2
Istruzioni per il disimballaggio 2
Istruzioni di sicurezza 2
Specifiche di funzionamento 4
Sicurezza Laser per un Prodotto Laser di Classe 3B 5
Installazione 7
Collegamento alla corrente 8
Procedura di reso 8
Reclami 8

Descrizione del dispositivo 9
Caratteristiche 9
Lato anteriore 9
Lato posteriore 10

Installazione 10

Configurazione e funzionamento 10
Modalità di controllo 12
Una unità Galactic (modalità indipendente) 12
Una unità Galactic (Modalità Manuale) 12
Una unità Galactic (Controllata da audio) 12
Più unità Galactic (modalità Master/Slave) 12
Più unità Galactic (controllo DMX) 13
Collegamento dei dispositivi 14
Cablaggio dati 14
Pannello di controllo 15
Modalità di controllo 15
Assegnazione degli indirizzi DMX 15
Panoramica menu 16
Menu principale Opzioni 17
1. Effetti automatici veloci integrati 17
2. Effetto automatico lento integrati 17
3. Effetto controllato da audio 17
4. Modalità manuale 18
5. Modalità DMX 18
6. Modalità Master/Slave 18
Canali DMX 19
6 Canali 19

Manutenzione 20
Sostituzione del fusibile 20

Guida alla risoluzione dei problemi 21
Assenza di luce 21
Nessuna risposta al DMX 21

Specifiche tecniche del prodotto 23

Dimensioni 24

Note 25

Avvertenza

Per la vostra sicurezza vi invitiamo a leggere con attentione il presente manuale prima di iniziare le operazioni di configurazione!

Istruzioni per il disimballaggio

Al momento della ricezione del prodotto, aprire con delicatezza la confezione e verificarne i contenuti al fine di accertarsi che tutte le componenti siano presenti e che siano state ricevute in buone condizioni. Nel caso in cui alcune componenti risultino danneggiate in seguito al trasporto o ancora nel caso in cui la confezione riporti segni di trattamento non corretto invitiamo a comunicarlo immediatamente al rivenditore e a conservare i materiali dell'imballaggio. Mettere da parte lo scatolone e i materiali dell'imballaggio. Nel caso in cui un dispositivo debba essere reso alla fabbrica, è importante che lo stesso venga restituito nella propria confezione e con l'imballaggio originale.

La confezione contiene:

- Galactic Polar MKII DMX
- Cavo di alimentazione (1,75 m)
- 2 chiavi per il dispositivo di blocco
- Presa telecomando
- Manuale dell'utente

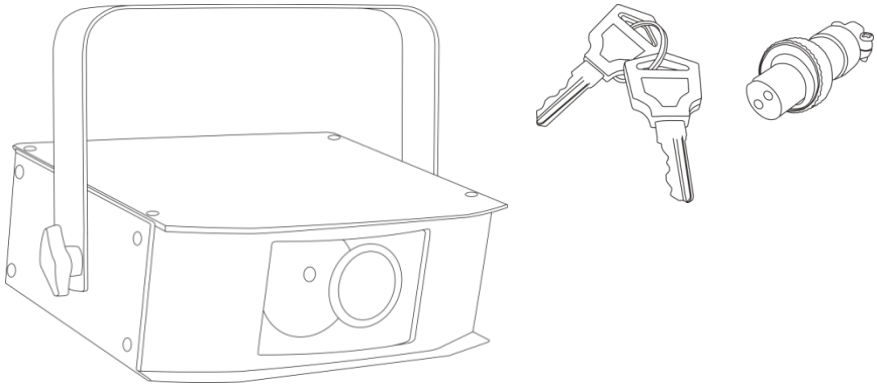

ATTENZIONE! LESIONI AGLI OCCHI!!!
Non guardare mai direttamente la sorgente luminosa!!!
Non proiettare mai un solo punto laser!!!

ATTENZIONE!
Tenere questo dispositivo lontano da pioggia e umidità!
Scollegare il cavo di alimentazione prima di aprire l'alloggiamento!

Istruzioni di sicurezza

Ogni persona coinvolta nel processo di installazione, funzionamento e manutenzione del dispositivo deve:

- essere qualificata
- attenersi alle istruzioni del presente manuale

ATTENZIONE! Prestare attenzione in fase di utilizzo.
Le tensioni pericolose possono provocare
pericolose scosse elettriche quando vengono toccati i cavi!

Prima di avviare la configurazione iniziale, verificare che non vi siano danni causati dal trasporto. Qualora si siano verificati danni in fase di trasporto, rivolgersi al rivenditore e non usare il dispositivo.

Al fine di mantenere condizioni perfette e di garantire un funzionamento sicuro, l'utente dovrà assolutamente attenersi alle istruzioni di sicurezza e agli avvertimenti indicati nel presente manuale.
Ci teniamo a sottolineare che i danni causati dalle modifiche apportate manualmente al dispositivo non sono coperti dalla garanzia.
Questo dispositivo non contiene componenti riutilizzabili dall'utente. Per gli interventi di manutenzione invitiamo a rivolgersi unicamente a personale qualificato.

IMPORTANTE:

Il produttore non accetterà alcuna responsabilità per eventuali danni causati dalla mancata osservanza del presente manuale o da modifiche non autorizzate apportate al dispositivo.

- Evitare che il cavo di alimentazione entri in contatto con altri cavi! Maneggiare il cavo di alimentazione e tutti i cavi di corrente prestando particolare attenzione!
- Non rimuovere mai etichette informative o etichette di avvertenza dall'unità.
- Non usare mai nessun tipo di oggetto per coprire il contatto di terra.
- Non posizionare mai nessun tipo di materiale sopra alla lente.
- Non guardare mai direttamente la sorgente luminosa.
- Non lasciare mai i cavi allentati.
- Non puntare mai il fascio laser a persone o animali!
- Non usare mai il dispositivo durante i temporali. In caso di temporali, scollegare immediatamente il dispositivo.
- Non puntare mai laser contro gli aerei; ciò viene considerato reato.
- Non puntare mai in cielo fasci laser senza un'estremità.
- Non aprire mai l'alloggiamento del laser. Gli elevati livelli di potenza laser all'interno dell'alloggiamento protettivo possono far scoppiare incendi e causare lesioni agli occhi immediate.
- Non inserire oggetti nelle prese di ventilazione.
- Non collegare questo dispositivo a un pacco dimmer.
- Non aprire il dispositivo e non modificarlo.
- Non puntare i laser contro superfici altamente riflettenti, quali ad esempio finestre, specchi e metalli brillanti. Anche i riflessi di laser possono essere pericolosi.
- Non esporre l'ottica esterna (apertura) alle sostanze chimiche usate per la pulizia.
- Non usare il laser se sembra che emetta solo uno o due fasci.
- Non usare il laser se l'alloggiamento è danneggiato o aperto o se l'ottica sembra essere in qualche modo danneggiata.
- Non usare il laser senza aver prima letto e capito tutti i dati di sicurezza e i dati tecnici contenuti nel presente manuale. Non guardare mai l'apertura del laser o i fasci laser
- Non accendere e spegnere il dispositivo in rapida sequenza; ciò potrebbe ridurne la durata di vita.
- Non scuotere il dispositivo. Evitare di esercitare una pressione elevata in fase di installazione o utilizzo del dispositivo.
- Dopo l'installazione e prima di iniziare a usare il dispositivo in pubblico, testare il laser al fine di garantirne il funzionamento adeguato. Non usare il laser qualora vengano riscontrati dei difetti. Non usare se il laser emette solo uno o due fasci laser anziché dozzine/centinaia, dato che ciò potrebbe indicare la presenza di danni alla griglia di diffrazione, e ciò a sua volta può implicare l'emissione di livelli laser più elevati.
- Servirsi del dispositivo unicamente in spazi chiusi, per evitare che entri in contatto con acqua o altri liquidi.
- Servirsi del faro unicamente dopo aver verificato che l'alloggiamento sia saldamente chiuso e che tutte le viti siano serrate correttamente.
- Usare il dispositivo solo dopo aver acquisito familiarità con le sue funzioni.
- Evitare le fiamme e non posizionare il dispositivo vicino a liquidi o gas infiammabili.

- Quando si utilizza un prodotto laser di classe 3B, verificare sempre le normative.
- Verificare sempre e posizionare il laser prima che entrino altre persone nella stanza, se il dispositivo funziona in uno spazio occupato da persone.
- Tenere sempre chiuso l'alloggiamento in fase di funzionamento.
- Lasciare sempre uno spazio libero di almeno 50 cm intorno all'unità al fine di garantirne la corretta ventilazione.
- Scollegare sempre la spina dalla presa di corrente quando il dispositivo non è in uso o prima di procedere alle operazioni di pulizia! Afferrare il cavo di alimentazione solo dalla presa. Non estrarre mai la spina tirando il cavo di alimentazione.
- Verificare che il dispositivo non sia esposto a calore estremo, umidità o polvere.
- Verificare che la tensione disponibile non sia superiore a quella indicata sul pannello posteriore.
- Verificare che il cavo di alimentazione non venga mai strozzato o danneggiato. Verificare, a cadenze periodiche, il dispositivo e il cavo di alimentazione.
- Nel caso in cui il cavo esterno fosse danneggiato, dovrà essere sostituito da un tecnico qualificato.
- Nel caso in cui la lente sia palesemente danneggiata, sarà opportuno provvedere alla sua sostituzione. Così facendo il suo funzionamento non verrà compromesso a causa di incrinature o graffi.
- Nel caso in cui il dispositivo cada o venga urtato, scollegare immediatamente l'alimentazione. Rivolgersi a un tecnico qualificato per richiedere un'ispezione di sicurezza prima di continuare a usare il dispositivo.
- Nel caso in cui il dispositivo sia stato esposto a grandi fluttuazioni di temperatura (ad esempio dopo il trasporto), attendere prima di accenderlo. L'aumento dell'acqua di condensa potrebbe danneggiare il dispositivo. Lasciare spento il dispositivo fino a che non raggiunge la temperatura ambiente.
- Nel caso in cui il dispositivo Showtec non funzioni correttamente, smettere immediatamente di usarlo. Imballare l'unità in modo sicuro (di preferenza con l'imballaggio originale), e farla pervenire al proprio rivenditore Showtec per un intervento di assistenza.
- Il dispositivo va usato unicamente da persone adulte. Il dispositivo deve essere installato fuori dalla portata dei bambini. Non lasciare mai l'unità in funzione senza che la stessa sia sorvegliata.
- Non cercare in alcun caso di bypassare l'interruttore termostatico o i fusibili.
- In caso di sostituzione servirsi unicamente di fusibili dello stesso tipo e amperaggio.
- L'uso di laser di classe 4 è consentito unicamente se lo spettacolo viene controllato da un operatore abile e debitamente formato, che abbia familiarità con i dati contenuti all'interno del presente manuale.
- L'utente è responsabile del corretto posizionamento e utilizzo del dispositivo Galactic Polar MKII DMX. Il produttore non accetterà alcuna responsabilità per danni causati da un cattivo uso o da un'installazione scorretta del dispositivo.
- Questo dispositivo rientra nella classe di protezione I. Sarà quindi necessario collegare il conduttore giallo/verde alla terra.
- Il laser funziona unicamente a una temperatura compresa fra 10-40°C.
- Dopo 3 ore di funzionamento sarà necessario spegnere il laser e lasciar raffreddare il diodo laser per 30 minuti; in caso contrario il dispositivo si potrebbe danneggiare invalidando così la garanzia.
- Le riparazioni, l'assistenza e i collegamenti elettrici sono operazioni che vanno eseguite unicamente da un tecnico qualificato.
- GARANZIA: un anno dalla data d'acquisto.

Specifiche di funzionamento

- Questo dispositivo non è stato progettato per un uso permanente. Delle regolari pause di funzionamento contribuiranno a garantire una lunga durata di vita del dispositivo senza difetti.
- La distanza minima fra l'uscita della luce e la superficie illuminata deve essere superiore a 1 metri.
- La temperatura ambiente massima ta = 35°C non deve mai essere superata.
- L'umidità relativa non deve superare il 50% con una temperatura ambiente di 30° C.
- Nel caso in cui il dispositivo venga usato in altri modi rispetto a quelli descritti nel presente manuale, potrebbe subire danni invalidando così la garanzia.
- Qualsiasi altro uso potrebbe portare a pericoli quali ad esempio cortocircuiti, ustioni, scosse elettriche, incidenti, ecc.

Rischiate di mettere in pericolo la vostra sicurezza e quella di altre persone!

Sicurezza Laser per un Prodotto Laser di Classe 3B

La luce laser è diversa da qualsiasi altra sorgente luminosa che si conoscono di norma. La luce emessa da questo prodotto può potenzialmente causare lesioni agli occhi se non viene configurata e usata correttamente.
La luce laser è migliaia di volte più concentrata della luce da qualsiasi altra sorgente luminosa. Questa concentrazione di potenza luminosa può provocare lesioni agli occhi immediate, in primis bruciando la retina (la porzione della parte posteriore dell'occhio più sensibile alla luce). Anche se non si sente il "calore" di un raggio laser, quest'ultimo può comunque ferire o accecare voi o il pubblico.
Anche piccoli quantitativi di luce laser sono potenzialmente pericolosi, anche su lunghe distanze. Le lesioni agli occhi causate da laser possono verificarsi in un lasso di tempo ristrettissimo, anche un solo battito d'occhi.
È sbagliato pensare che dato che questi dispositivi laser suddividono il laser in centinata di fasci, oppure dato che il fascio laser viene inviato ad alta velocità, non possano causare danni se l'occhio umano vi è esposto l'occhio umano non si possa danneggiare se esposto agli stessi. Questo prodotto laser si serve di dozzine di milliwatt di potenza laser (livelli di classe 3B internamente). Molti dei fasci individuali sono potenzialmente pericolosi per gli occhi.

È inoltre errato pensare che dato che la luce laser è in movimento è sicura. Ciò è falso. I fasci laser sono in costante movimento. Dato che le lesioni agli occhi si possono verificare in modo immediato, è fondamentale evitare la possibilità di eventuali esposizioni dirette degli occhi. Conformemente alla normativa sulla sicurezza a livello di laser non è legale puntare laser di classe 3B in zone in cui le persone possono esservi esposte. Ciò è vero anche se i laser vengono rivolti verso i volti delle persone, ad esempio sulla pista da ballo.

ATTENZIONE! Solo i Funzionari addetti alla Sicurezza Laser, certificati in modo ufficiale da un ente normativo o da un'organizzazione addetta alla formazione, possono usare i laser di classe 3B in pubblico. Il Funzionario addetto alla Sicurezza Laser è responsabile di tutti gli aspetti relativamente all'uso di questo laser, comprese tutte le leggi di sicurezza e le disposizioni a livello locale.
Il produttore non accetterà alcuna responsabilità per danni causati da un cattivo uso o da un'installazione scorretta del laser.

ATTENZIONE: EVITARE L'ESPOSIZIONE AL FASCIO: Evitare il contatto diretto degli occhi con la luce emessa dal laser. Non esporre mai di proposito gli occhi o altre persone alla radiazione diretta del laser.

Dichiarazione di conformità
Il dispositivo Galactic Laser è stato progettato in modo tale da essere conforme agli standard FDA e IEC per la sua classificazione.
Il dispositivo Galactic è un prodotto laser di Classe 3B.

Sicurezza Laser e informazioni di conformità
Il dispositivo Galactic è stato prodotto in modo tale da essere conforme alla normativa IEC 60825-1 e conformemente agli standard della FDA americana (U.S. Food and Drug Administration) elencati nel documento FDA 21 CFR 1040 e ulteriori informative sui prodotti laser.

Classificazione del prodotto e identificazione dell'etichetta di produzione

Classificazione Laser	Classe 3B
Raffreddamento	Ventole di raffreddamento e raffreddamento TE
Strumento laser	lunghezza d'onda 650 nm / Rosso (Diodo laser); Uscita >110mW lunghezza d'onda 532 nm / Verde (DPSS); Uscita >80mW
Potenza	190mW
Diametro del fascio	<5mm all'apertura
Impulso Dati Tutti gli impulsi	< 4Hz (>0.25sec)
Divergenza (ogni fascio)	<2 mrad
Divergenza (luce totale)	<160 gradi

I requisiti legali per l'uso di prodotti laser da intrattenimento variano da paese a pese. L'utente è responsabile dei requisiti locali nella location/paese di utilizzo.

Per ulteriori linee guida e programmi di sicurezza per un uso sicuro dei laser rimandiamo allo standard ANSI Z136.1 "Per un uso sicuro dei laser!", disponibile da www.laserinstitute.org. Molti governi locali, aziende, agenzie, enti militari e altri richiedono che tutti i laser vengano usati conformemente alle linee guida di ANSI Z136.1. Sarà possibile ottenere assistenza in merito tramite l'International Laser Display Association, www.laserist.org.

ATTENZIONE: L'uso di occhiali correttivi o dispositivi ottici per vedere a distanza, quali ad esempio telescopi o binocoli entro una distanza di 100mm potrebbe comportare pericoli per gli occhi.

Questo prodotto laser è un laser di Classe 3B ad alloggiamento bloccato.

All'interno non vi sono componenti riparabili dall'utente. La manomissione o la rimozione dei sigilli di garanzia invaliderà la garanzia limitata del prodotto.

Etichetta riassuntiva contenente il Numero di modello del prodotto, il Numero seriale, la Data di produzione, Etichetta di avvertenza sulla luce laser, Etichetta "garanzia nulla" ed Etichetta alloggiamento bloccato

Sicurezza derivante da un uso corretto e Informazioni di conformità

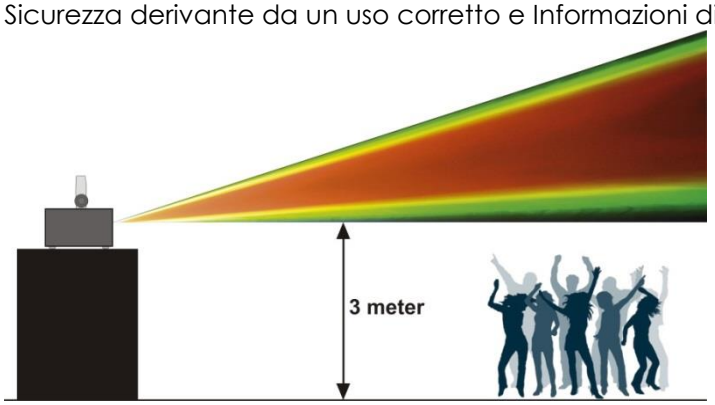

Conformemente alle Normative della FDA è opportuno servirsi di questo prodotto come indicato a sinistra.

Installazione

Consultare le linee guida europee e nazionali relativamente all'installazione, fissaggio su traliccio e altre tematiche a livello di sicurezza.

Non cercare di installare il prodotto da soli!
Rivolgersi sempre a un rivenditore autorizzato per eseguire l'installazione!

Procedura:

- Nel caso in cui il faro venga appeso al soffitto o a delle travi, sarà necessario fare ricorso a tralicci professionali.
- Servirsi di un morsetto per installare il proiettore, e la relativa staffa di montaggio, al traliccio.
- Il faro non dovrà mai essere fissato in modo lasco.
- L'installazione dovrà sempre essere messa in stato di sicurezza con gli appositi dispositivi, quali ad esempio reti di sicurezza o cavi di sicurezza.
- In fase di installazione, smontaggio o manutenzione del proiettore, verificare sempre che l'area sottostante risulti inaccessibile a tutti.

Un'errata installazione potrebbe provocare gravi danni a persone e oggetti!

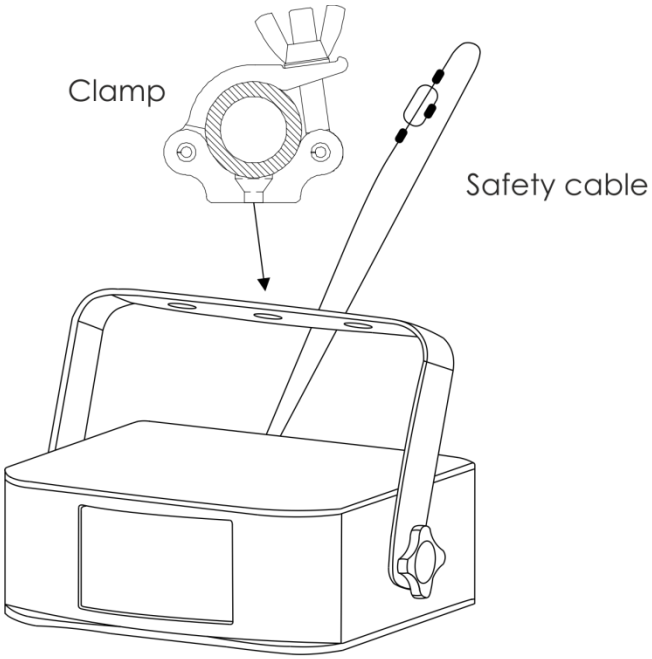

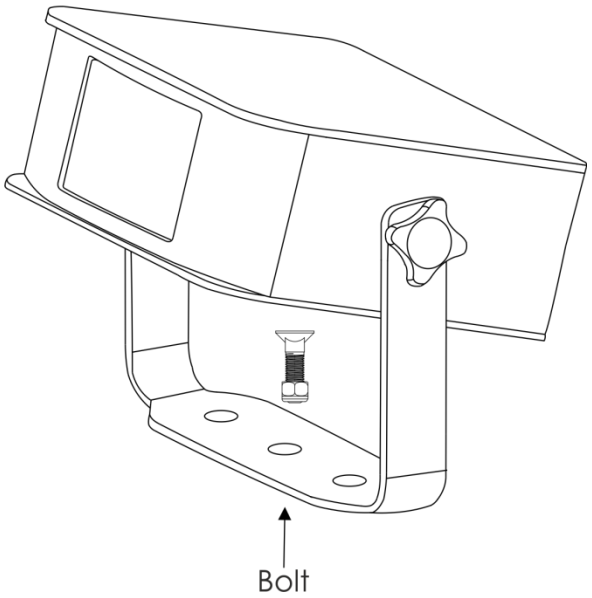

Il dispositivo Galactic può essere posizionato su palchi piani o installato su qualsiasi tipo di americana servendosi di un apposito morsetto.

Un'errata installazione potrebbe provocare gravi danni a persone e oggetti!

Collegamento alla corrente

Collegare il dispositivo alla presa di corrente servendosi del cavo di alimentazione.
Prestare sempre attenzione e verificare che il cavo del colore giusto sia collegato al posto giusto.

Internazionale	Cavo UE	Cavo Regno Unito	Cavo USA	Terminale
L	MARRONE	ROSSO	GIALLO/RAME	FASE
N	BLU	NERO	ARGENTO	NEUTRO
⏚	GIALLO/VERDE	VERDE	VERDE	PROTEZIONE CON MESSA A TERRA

Verificare che il dispositivo sia sempre collegato correttamente alla terra!

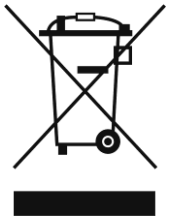

⚠ Procedura di reso ⚠

La merce resa deve essere inviata tramite spedizione prepagata nell'imballaggio originale; non verranno emessi ticket di riferimento.
Sulla confezione deve essere chiaramente indicato un Numero RMA (Return Authorization Number, Numero di Autorizzazione Reso). I prodotti resi senza un numero RMA verranno respinti. Highlite non accetterà i beni resi e non si assume alcuna responsabilità. Contattare telefonicamente Highlite al numero 0031-455667723 o inviare un'e-mail all'indirizzo aftersales@highlite.nl e richiedere un numero RMA prima di rispedire la merce. Essere pronti a fornire numero di modello, numero di serie e una breve descrizione della causa del reso. Imballare in modo adeguato il dispositivo; eventuali danni derivanti da un imballaggio scadente rientrano fra le responsabilità del cliente. Highlite si riserva il diritto di decidere a propria discrezione se riparare o sostituire il prodotto (i prodotti). A titolo di suggerimento, un buon imballaggio UPS o una doppia confezione sono sempre dei metodi sicuri da usare.

Nota: Nel caso in cui vi venga attributo un numero RMA, chiediamo gentilmente di indicare le seguenti informazioni su un foglio di carta da inserire all'interno della confezione:

01) Il suo nome
02) Il suo indirizzo
03) Il suo numero di telefono
04) Una breve descrizione dei sintomi

Reclami

Il cliente ha l'obbligo di verificare i beni ricevuti alla consegna al fine di notare eventuali articoli mancanti e/o difetti visibili o di eseguire questo controllo appena dopo il nostro annuncio del fatto che la merce è a sua disposizione. I danni verificatisi in fase di trasporto sono una responsabilità dello spedizioniere; sarà quindi necessario segnalare i danni al trasportatore al momento della ricezione della merce.
È responsabilità del cliente notificare e inviare reclami allo spedizioniere nel caso in cui un dispositivo sia stato danneggiato in fase di spedizione. I danni legati al trasporto ci dovranno essere segnalati entro un giorno dalla ricezione della merce.
Eventuali spedizioni di resi dovranno essere post-pagate in qualsiasi caso. Le spedizioni di reso dovranno essere accompagnate da una lettera che spiega la motivazione del reso. Le spedizioni di reso non-prepagate verranno rifiutate, eccezion fatta nel caso in cui sussistano indicazioni contrarie per iscritto.
I reclami nei nostri confronti vanno resi noti per iscritto o tramite fax entro 10 giorni lavorativi dalla ricezione della fattura. Dopo questo periodo di tempo i reclami non verranno più gestiti.
Dopo questo momento, i reclami verranno presi in considerazione unicamente nel caso in cui il cliente abbia rispettato tutte le sezioni dell'accordo, a prescindere dall'accordo da cui deriva l'obbligo.

Descrizione del dispositivo

Caratteristiche

Il dispositivo Showtec Galactic Polar MKII DMX è un laser a elevata potenza e dotato di molti effetti straordinari.

- Quando si usano più unità insieme si possono creare spettacoli di raggi laser bellissimi contenendo i costi.
- Ingresso alimentazione: CA 100-240V, 50/60Hz
- Consumo di corrente: 30 Watt
- Diametro del fascio <5mm all'apertura
- Classe laser: 3B
- Sicurezza Laser: EN/IEC 60825-1 Ed 2, 2007-03
- Colori Laser: Rosso, Verde
- Potenza Laser: 190mW (110mW 650nm Rosso, 80mW 532nm Verde)
- Modalità di controllo: DMX-512, Programmi integrati, Manuale, Master/Slave, Audio
- Divergenza (ogni fascio) <2 mrad; Divergenza (luce totale) <160 gradi
- Ingresso DMX a 3 pin e Uscita DMX a 3 pin
- Display LCD rosso chiaro per tutte le impostazioni
- Alloggiamento compatto in metallo resistente
- Controllato da audio tramite microfono integrato
- 6 Canali DMX
- Caratteristiche di sicurezza: Interruttore a chiave, Dispositivo di blocco
- Fusibile: T1A/250V
- Dimensioni: 256 x 175 x 175 mm (LxPxA)
- netto: 1,5 Kg

Lato anteriore

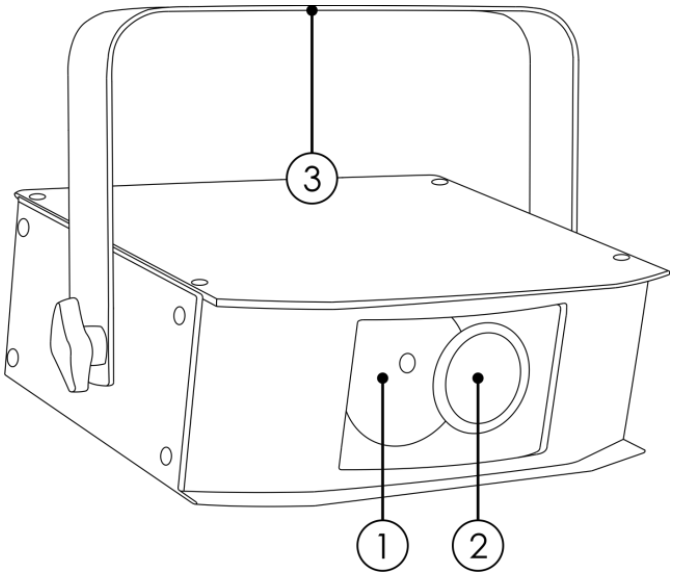

Fig. 01

01) Lente laser
02) Lente LED
03) Staffa di montaggio

Lato posteriore

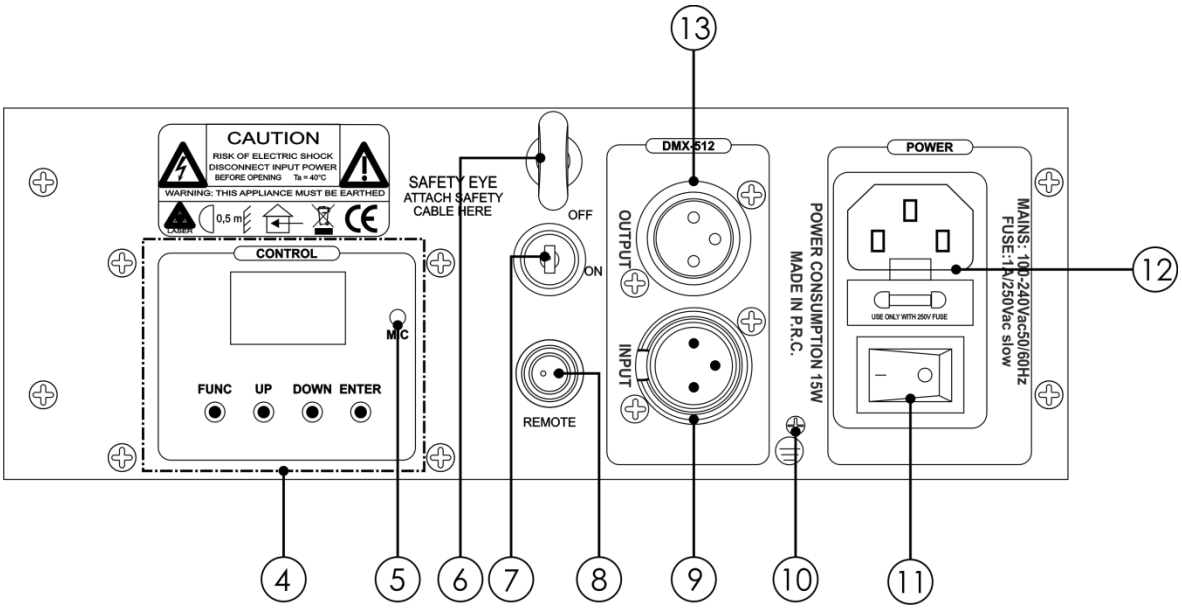

Fig. 02

04) Pannello di controllo + display LED
05) Microfono integrato
06) Occhiello di sicurezza
07) Dispositivo di blocco
08) Presa telecomando
09) Connettore di segnale DMX a 3 poli INGRESSO
10) Vite di terra/massa
11) Interruttore di alimentazione ON/OFF
12) Connettore di corrente IEC CA 100-240V + Fusibile T1A/250V
13) Connettore di segnale DMX a 3 poli USCITA

Installazione

Togliere completamente l'imballaggio dal dispositivo Galactic. Accertarsi che tutta la gomma e l'imbottitura di plastica vengano rimosse. Collegare tutti i cavi.
Non fornire alimentazione prima di aver installato e collegato tutto l'impianto.
Scollegare sempre dalla presa di corrente prima delle operazioni di pulizia o di manutenzione.
I danni causati dal mancato rispetto di queste indicazioni non sono coperti dalla garanzia.

Configurazione e funzionamento

Attenersi alle seguenti istruzioni, in linea con la modalità di funzionamento preferita.
Prima di collegare l'unità verificare sempre che la sorgente di alimentazione corrisponda alla tensione indicata nelle specifiche tecniche del prodotto. Non cercare di far funzionare un prodotto progettato per 120V con una corrente a 230V o viceversa.
Collegare il dispositivo alla presa di corrente. Il dispositivo può funzionare a tempo di musica grazie al microfono integrato.

La presa/presa remota del dispositivo di blocco e i tasti di sicurezza sono inclusi nella confezione.
Il dispositivo di blocco è il successore "incluso nella confezione" del dispositivo di blocco remoto opzionale (51316)

Questi dispositivi vanno conservati col dispositivo laser Galactic!!!

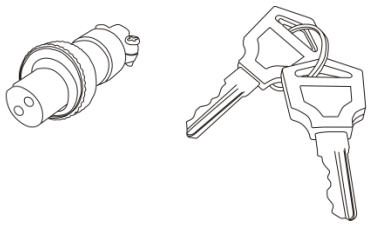

Consigliamo di attenersi alle seguenti precauzioni di sicurezza:

- Il telecomando va collocato sul lato posteriore **(08)** del proprio laser Galactic.
- Le chiavi vanno messe nel dispositivo di blocco **(07)** del proprio laser Galactic.

Avvertenza

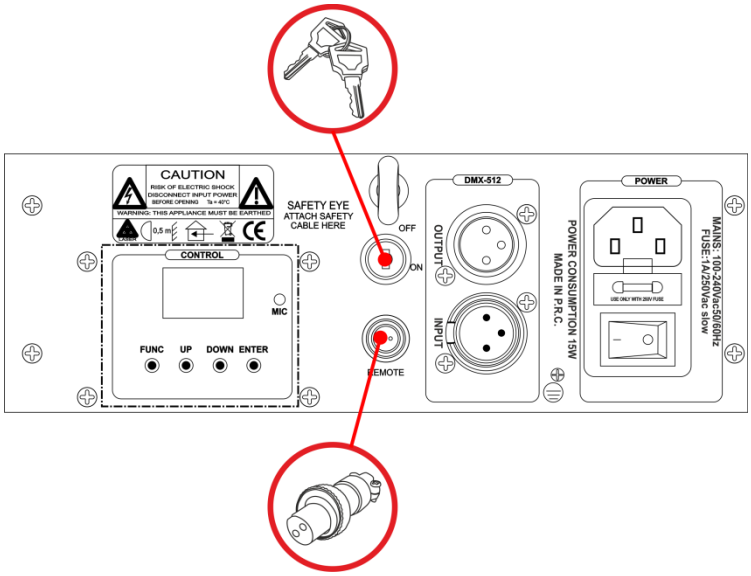

Esclusione di responsabilità
Si prega di notare che in alcuni paesi vi sono normative aggiuntive relativamente all'utilizzo dei dispositivi laser. Consigliamo quindi di verificare le leggi nazionali con le proprie autorità: Non ci assumiamo nessuna responsabilità per eventuali discrepanze, variazioni o adattamenti relativamente all'uso legale dei dispositivi laser.

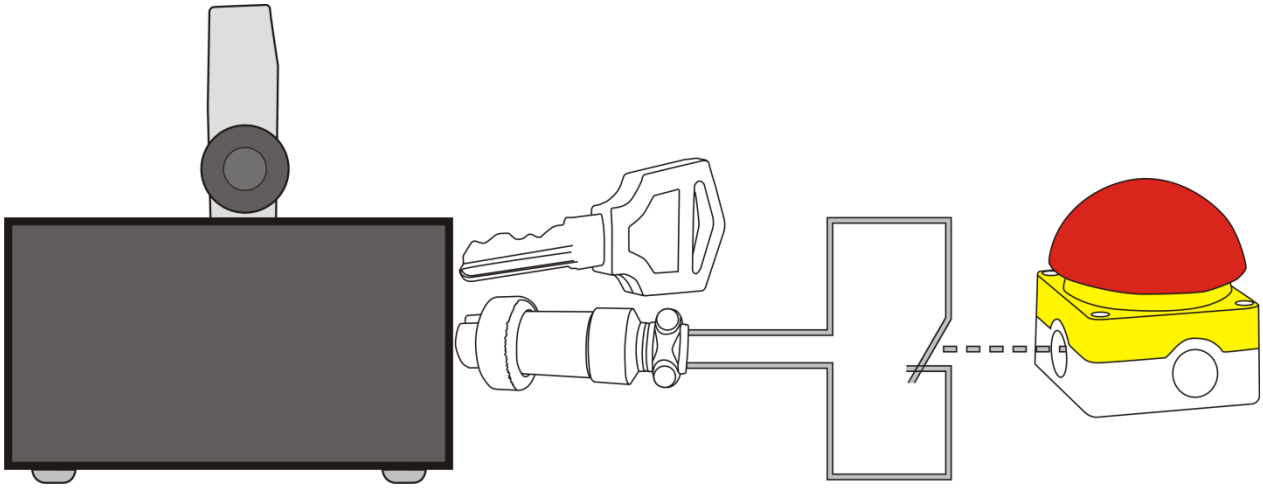

Modalità di controllo

Ci sono 5 modalità:
Modalità indipendente (programmi integrati veloci e lenti)
Modalità manuale
Controllato da audio
Master/Slave
DMX-512 (6 canali)

Una unità Galactic (modalità indipendente)

01) Fissare saldamente il faro al traliccio. Lasciare almeno 0,5 metri su tutti i lati per consentire la circolazione dell'aria.
02) Servirsi sempre di un cavo di sicurezza (codice ordine 70140 / 70141).
03) Collegare l'estremità del cavo di alimentazione a una presa di corrente adeguata.
04) Quando il dispositivo Galactic non è collegato tramite cavo DMX, funziona in modalità indipendente.
05) Rimandiamo a pagina 17 per ulteriori informazioni sui programmi automatici integrati.

Una unità Galactic (Modalità Manuale)

01) Fissare saldamente il faro al traliccio. Lasciare almeno 0,5 metri su tutti i lati per consentire la circolazione dell'aria.
02) Servirsi sempre di un cavo di sicurezza (codice ordine 70140 / 70141).
03) Collegare l'estremità del cavo di alimentazione a una presa di corrente adeguata.
04) Quando il dispositivo Galactic non è collegato tramite cavo DMX, funziona in modalità indipendente.
05) Rimandiamo a pagina 18 per ulteriori informazioni sulla Modalità Manuale.

Una unità Galactic (Controllata da audio)

01) Fissare saldamente il faro al traliccio. Lasciare almeno 0,5 metri su tutti i lati per consentire la circolazione dell'aria.
02) Servirsi sempre di un cavo di sicurezza (codice ordine 70140 / 70141).
03) Collegare l'estremità del cavo di alimentazione a una presa di corrente adeguata.
04) Quando il dispositivo Galactic non è collegato tramite cavo DMX, funziona in modalità indipendente.
05) Rimandiamo a pagina 17 per ulteriori informazioni sulla modalità controllata da audio.

Più unità Galactic (modalità Master/Slave)

01) Fissare saldamente il faro al traliccio. Lasciare almeno 0,5 metri su tutti i lati per consentire la circolazione dell'aria.
02) Servirsi sempre di un cavo di sicurezza (codice ordine 70140 / 70141).
03) Collegare l'estremità del cavo di alimentazione a una presa di corrente adeguata.
04) Servirsi di un cavo XLR a 3 poli per collegare i vari dispositivi Galactic.

I poli:

01) Terra
02) Segnale (-)
03) Segnale (+)

05) Collegare le unità come indicato nella Fig. 03. Collegare un cavo di segnale DMX dall'uscita "out" del primo dispositivo DMX alla presa "in" della seconda unità. Ripetere questo processo fino a collegare la seconda, la terza e la quarta unità. Sarà possibile usare le stesse funzioni sul dispositivo master di quelle descritte a pagina 17 (Integrati o Controllati da audio). Ciò significa che sul dispositivo master sarà possibile impostare la Modalità di funzionamento desiderata e che tutti i dispositivi slave risponderanno esattamente come il dispositivo master.

Più unità Galactic (Configurazione Master/Slave)

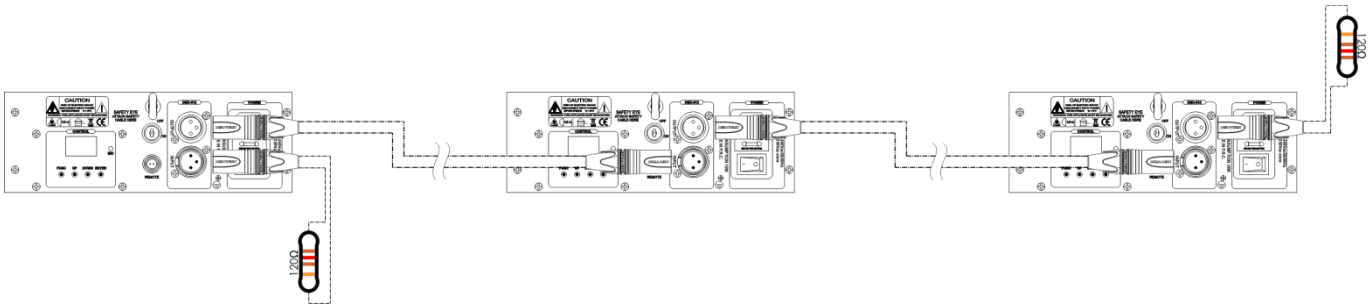

Fig. 03

Più unità Galactic (controllo DMX)

01) Fissare saldamente il faro al traliccio. Lasciare almeno 1 metri su tutti i lati per consentire la circolazione dell'aria.
02) Servirsi sempre di un cavo di sicurezza (codice ordine 70140 / 70141).
03) Collegare l'estremità del cavo di alimentazione a una presa di corrente adeguata.
04) Servirsi di un cavo XLR a 3 poli per collegare i vari dispositivi Galactic e altri dispositivi.

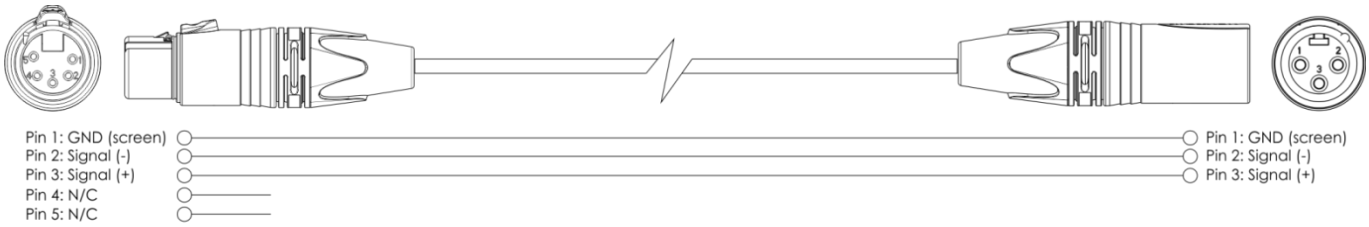

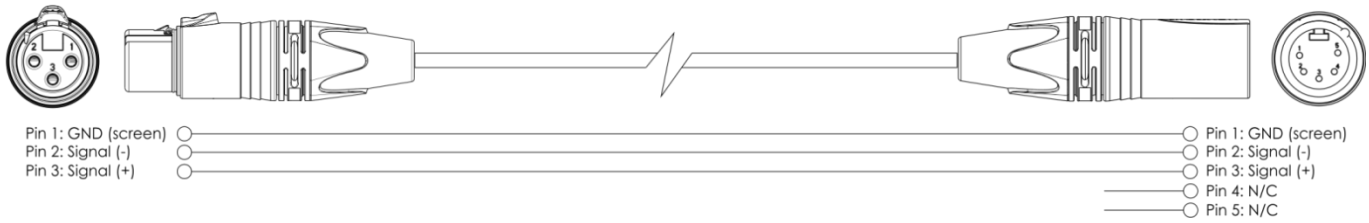

05) Collegare le unità come indicato nella Fig. 04. Collegare un cavo di segnale DMX dall'uscita "out" del primo dispositivo DMX alla presa "in" della seconda unità. Ripetere questo processo fino a collegare la seconda, la terza e la quarta unità.
06) Fornire alimentazione: Collegare il cavo di alimentazione alla presa IEC di ciascun dispositivo, quindi collegare l'altra estremità del cavo elettrico a prese di corrente adeguate, iniziando dalla prima unità. Non fornire alimentazione prima di aver installato e collegato tutto l'impianto.

Configurazione DMX di più unità Galactic

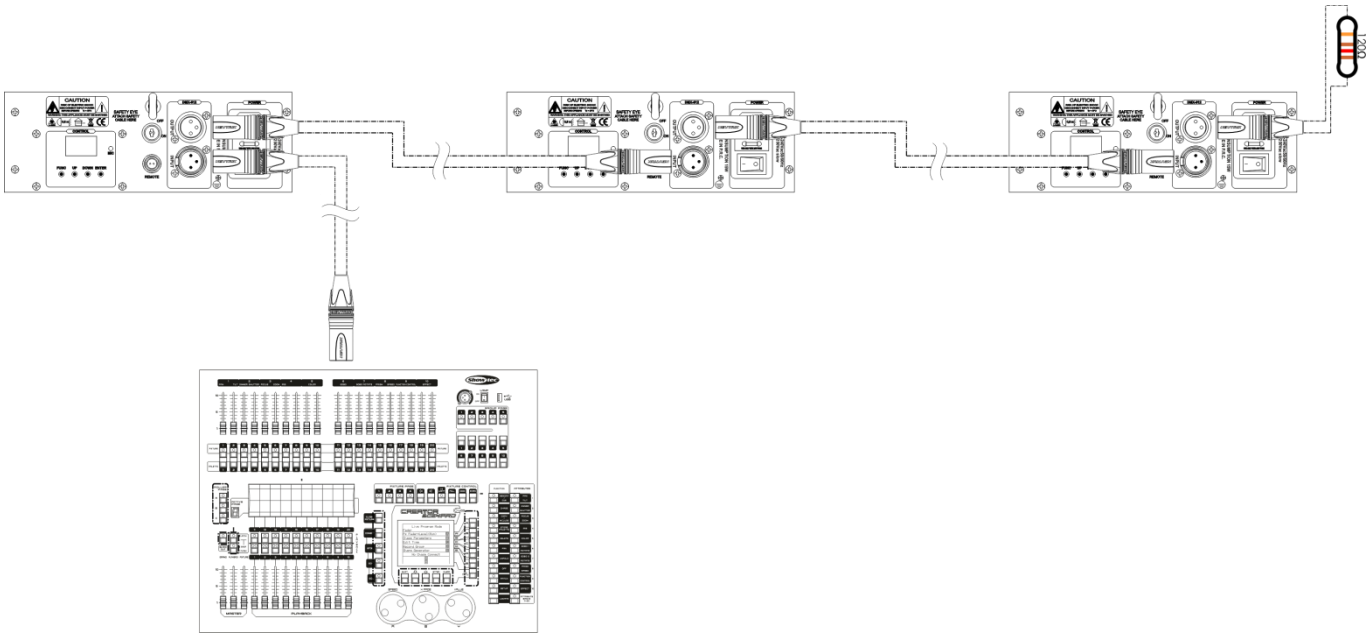

Fig. 04

Nota: Collegare tutti i cavi prima di collegare la corrente

Collegamento dei dispositivi

Sarà necessario servirsi di un collegamento dati seriale per eseguire i programmi luci di uno o più dispositivi servendosi di un controller DMX-512 oppure per eseguire programmi sincronizzati su due o più dispositivi impostati in modalità master/slave. Il numero combinato di canali richiesti da tutti i dispositivi su un collegamento dati seriale determina il numero di dispositivi che il collegamento dati è in grado di supportare.

Importante: I dispositivi presenti su un collegamento dati seriale devono essere collegati a margherita in un'unica linea. Per essere conformi allo standard EIA-485, non vanno collegati più di 30 dispositivi sullo stesso collegamento dati. Il collegamento di più di 30 dispositivi sullo stesso collegamento dati seriale senza ricorrere all'uso di uno splitter DMX isolato otticamente potrebbe provocare un deterioramento del segnale digitale DMX.

Distanza massima del collegamento dati DMX: 100 metri
Numero massimo consigliato di unità su un collegamento dati DMX: 30 fari

Cablaggio dati

Per collegare i dispositivi fra di loro sarà necessario servirsi di cavi dati. È possibile acquistare cavi DMX certificati DAP Audio direttamente da un rivenditore/distributore oppure realizzare il proprio cavo in modo autonomo. Nel caso in cui si scelga di crearsi da soli il cavo, consigliamo di servirsi di cavi dati che trasportino un segnale di alta qualità e siano meno sensibili alle interferenze elettromagnetiche.

Cavi dati DMX certificati DAP Audio

- Cavo audio DAP per uso generico, bilanciato XLR/maschio 3 poli > XLR/femmina 3 poli
  Codice ordine FL01150 (1,5m.), FL013 (3m.), FL016 (6m.), FL0110 (10m.), FL0115 (15m.), FL0120 (20m.).
- Cavi audio DAP per utenti esigenti con straordinarie qualità audio e connettori realizzati da Neutrik®
  Codice ordine FL71150 (1,5m.), FL713 (3m.), FL716 (6m.), FL7110 (10m.).

Il dispositivo Galactic può essere usato con un controller in **modalità di controllo** o senza il controller in **modalità indipendente**.

Pannello di controllo

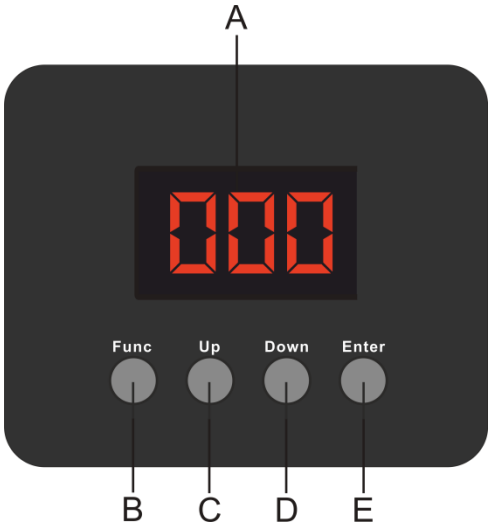

A) Display LED
B) Pulsante FUNC
C) Pulsante UP
D) Pulsante DOWN
E) Pulsante ENTER

Fig. 05

Modalità di controllo

I fari hanno un indirizzo individuale su un collegamento dati e sono collegati al controller.
I fari rispondono al segnale DMX proveniente dal controller. (Quando viene selezionato e salvato l'indirizzo DMX, il controller, la volta successiva, visualizzerà l'indirizzo DMX salvato).

Assegnazione degli indirizzi DMX

Il pannello di controllo ubicato sul lato anteriore della base consente di assegnare al faro l'indirizzo DMX, ovverosia il primo canale a partire dal quale il Galactic risponderà al controller.
Si prega di notare che, quando si usa il controller, l'unità dispone al massimo di **6** canali.
In fase di utilizzo di più dispositivi Galactic, verificare di aver impostato correttamente gli indirizzi DMX.
Quindi, l'indirizzo DMX del primo dispositivo Galactic dovrebbe essere **1(001)**; l'indirizzo DMX del secondo dispositivo Galactic dovrebbe essere **1+6=7 (07)**; l'indirizzo DMX del terzo dispositivo Galactic **7+6=13 (13)**, ecc.
Al fine di controllare in modo corretto ogni Galactic invitiamo a verificare che non vi siano canali sovrapposti.
Nel caso in cui due o più dispositivi Galactic abbiano lo stesso indirizzo, i fari funzioneranno in modo simile.

Controllo:

Dopo aver impostato i canali di tutti i dispositivi Galactic, sarà possibile iniziare a servirsi dei fari tramite il proprio controller luci.
Nota: Al momento dell'accensione, il dispositivo Galactic rileverà automaticamente la presenza o l'assenza di un segnale DMX-512. Qualora non vengano ricevuti dati all'ingresso DMX, il "**LED**" sul pannello di controllo non lampeggerà.
Il problema potrebbe essere:

- Il cavo XLR dal controller non è collegato con l'ingresso dell'unità Galactic.
- Il controller è spento o difettoso, il cavo o il connettore è difettoso oppure i cavi del segnale sono invertiti nel connettore di ingresso.

Nota: Sarà necessario inserire un connettore di terminazione XLR (120 Ohm) nell'ultimo faro al fine di garantire una corretta trasmissione del collegamento dati DMX.

Panoramica menu

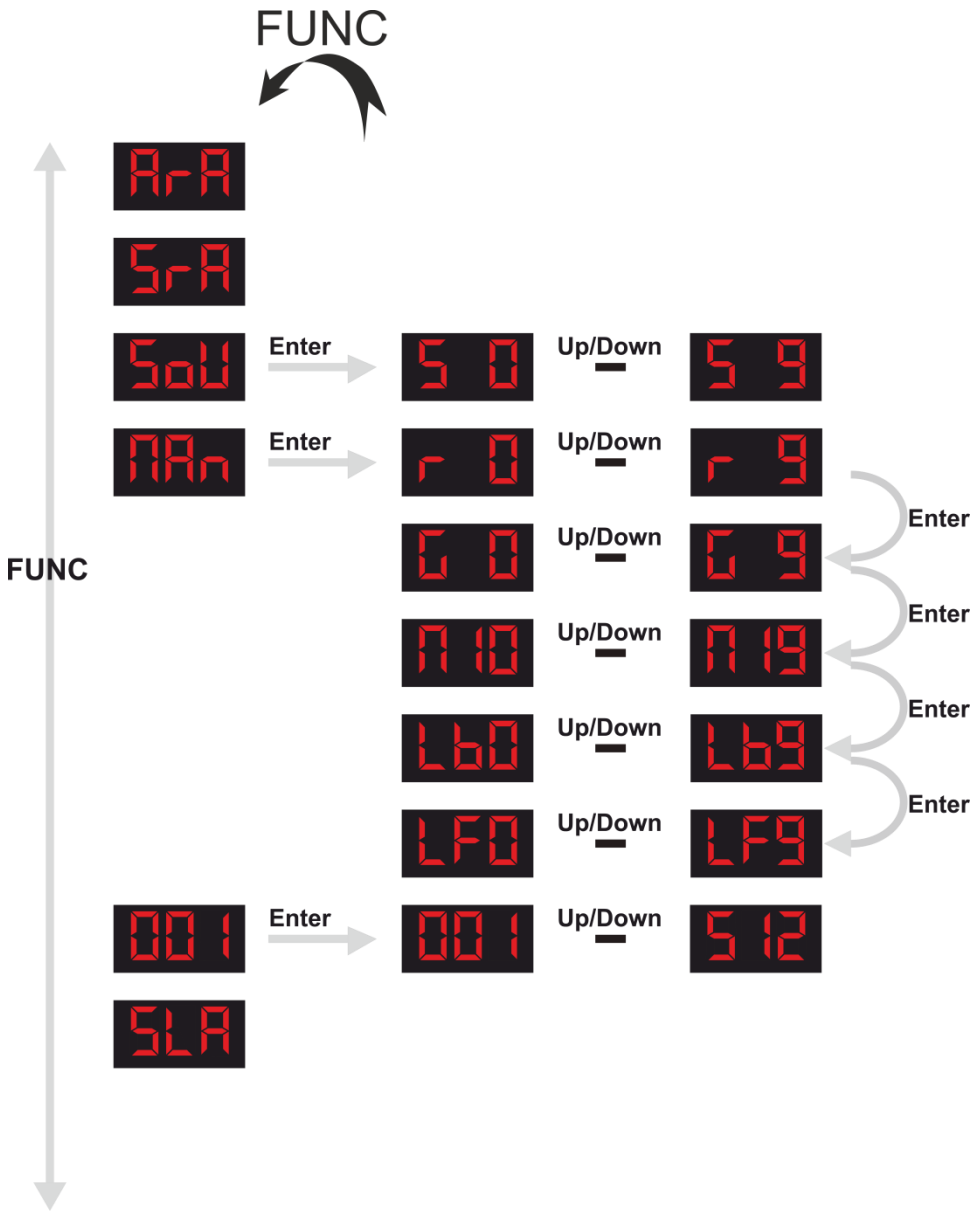

Menu principale Opzioni

ArA	Effetto automatico veloce
SrA	Effetto automatico lento
SoU	Effetto controllato da audio
MAn	Modalità manuale
DMX	Modalità DMX
SLA	Modalità Master/Slave

Sarà possibile modificare una determinata impostazione solo quando il display sta lampeggiando.
Qualora non sia possibile modificare un determinato valore, premere il pulsante FUNCTION e poi modificare il valore.

1. Effetti automatici veloci integrati

01) Premere il pulsante **FUNC** fino a che sul display non compare ArA.
02) Premere il pulsante **ENTER** per confermare la propria scelta.

Il software eseguirà ora un programma laser pre-programmato a velocità rapida. La velocità e le caratteristiche dello spettacolo non possono essere modificate in questa modalità.

2. Effetto automatico lento integrati

01) Premere il pulsante **FUNC** fino a che sul display non compare SrA.
02) Premere il pulsante **ENTER** per confermare la propria scelta.

Il software eseguirà ora un programma laser pre-programmato a velocità lenta. La velocità e le caratteristiche dello spettacolo non possono essere modificate in questa modalità.

3. Effetto controllato da audio

Questo effetto fa in modo che l'unità risponda alle pulsazioni della musica in sottofondo, che viene intercettata grazie al microfono integrato.

01) Premere il pulsante **FUNC** fino a che sul display non compare SoU.
02) Premere il pulsante **ENTER** per confermare la propria scelta.
03) Usando i pulsanti UP e DOWN sarà possibile controllare la sensibilità audio dell'unità, che definirà la velocità con cui il microfono integrato reagisce alla musica in sottofondo.
04) L'intervallo di regolazione è S 0 Up/Down S 9.

Più alto sarà il valore più sensibile sarà l'unità. Dopo aver scelto il valore desiderato, confermare la propria scelta premendo il pulsante **ENTER**.

4. Modalità manuale

01) Premere il pulsante **FUNC** fino a che sul display non compare MAn.
02) Premere il pulsante **ENTER** per confermare la propria scelta.
03) Premendo continuamente il pulsante **ENTER**, sarà possibile spostarsi fra le seguenti caratteristiche regolabili del proprio spettacolo laser personalizzato. Ove necessario, sarà possibile modificare i valori premendo i pulsanti UP e DOWN.

Dopo aver introdotto le modifiche, continuare a premere il tasto **ENTER** fino a che sul display non compare MAn .

r 0 Up/Down r 9 — Controllare l'intensità dello strobo rosso.
Gamma di regolazione: da 0 a 9.
0 = spento, 9 = acceso a piena potenza

G 0 Up/Down G 9 — Controllare l'intensità dello strobo verde.
Gamma di regolazione: da 0 a 9.
0 = spento, 9 = acceso a piena potenza

M10 Up/Down M19 — Controlla l'effetto di rotazione dello spettacolo laser.
Gamma di regolazione: da 10 a 19.
1.0 = posizione ferma, 1.9 = rotazione veloce

Lb0 Up/Down Lb9 — Controlla l'intensità della luminosità dei LED.
Gamma di regolazione: da 0 a 9.
0 = spento, 9 = acceso a piena potenza

LF0 Up/Down LF9 — Controlla l'intensità dell'effetto flash strobo del LED.
Gamma di regolazione: da 0 a 9.
0 = acceso a piena potenza, 1 = lampeggiamento veloce, 9 = lampeggiamento lento

5. Modalità DMX

Con questo menu sarà possibile impostare l'indirizzo DMX.

01) Premere il pulsante **FUNC** fino a che sul display non compare 001.
02) Premere il pulsante **ENTER** per aprire questo menu. Sarà possibile scegliere fra 512 indirizzi DMX diversi.
03) Servirsi dei pulsanti Up e Down per selezionare l'indirizzo richiesto da 001 Up/Down 512.
04) Premere il pulsante **ENTER** per salvare le proprie impostazioni.

6. Modalità Master/Slave

Con questo menu sarà possibile impostare la modalità Master o Slave.

01) Premere il pulsante **FUNC** e poi i pulsanti UP e DOWN, fino a che sul display non compare SLA.
02) Qualora il dispositivo non sia stato impostato su Slave, viene automaticamente classificato come dispositivo Master.

Tutti i dispositivi slave copieranno le azioni del dispositivo master.
Qualora il dispositivo sia stato impostato su Slave, reagirà come il suo dispositivo Master.

Canali DMX

6 Canali

Canale 1	
0-51	Laser spento
52-102	Effetto automatico veloce
103-154	Effetto automatico lento
155-206	Effetto controllato da audio
207-255	Modalità DMX-512

Solo quando il Canale 1 è impostato fra 207-255, i canali 2-6 funzioneranno.

Canale 2 – Strobo laser rosso	
0-4	Off
5-127	Laser rosso acceso
128-254	Frequenza dello strobo laser rosso, da veloce a lento
255	Controllo audio

Canale 3 – Strobo laser verde	
0-4	Off
5-127	Laser verde acceso
128-254	Frequenza dello strobo laser verde, da veloce a lento
255	Controllo audio

Canale 4 – Effetto rotazione	
0-4	Off
5-127	Rotazione in senso orario da lenta a veloce
128-133	Stop
134-255	Rotazione in senso anti-orario, da lenta a veloce

Canale 5 – Potenza LED	
0-4	Off
5-255	Impostazione di luminosità dei LED, da buio al massimo della luminosità

Canale 6 – Strobo LED	
0-4	Off
5-127	LED acceso
128-254	Frequenza dello strobo LED, da veloce a lento
255	Controllo audio

Manutenzione

Il dispositivo Showtec Galactic richiede una manutenzione pressoché nulla. L'unità va comunque tenuta pulita. In caso contrario, la resa luminosa del faro potrebbe subire una diminuzione significativa. Scollegare l'alimentazione, quindi pulirla con un panno inumidito. Pulire il pannello del vetro anteriore con un detergente per vetri e un panno morbido. Non usare alcol o solventi. Il pannello in vetro anteriore richiede una pulizia settimanale, dato che il liquido usato per la produzione del fumo da spettacolo tende a formare residui, riducendo così la resa luminosa molto rapidamente. Non immergere in liquidi. Tenere puliti i collegamenti. Scollegare l'alimentazione, quindi pulire le prese DMX e audio con un panno inumidito. Verificare che i collegamenti siano completamente asciutti prima di collegare la strumentazione o fornire energia elettrica.

L'operatore deve verificare che gli impianti di sicurezza e delle macchine vengano ispezionati da un esperto ogni anno nel contesto di una verifica di accettazione.
L'operatore deve verificare che gli impianti di sicurezza e delle macchine vengano ispezionati da una persona qualificata una volta l'anno.

Durante l'ispezione sarà necessario prendere in considerazione i seguenti punti:
01) Tutte le viti usate per l'installazione del dispositivo o di componenti dello stesso devono essere saldamente fissate e non devono essere corrose.
02) Non vi devono essere deformazioni sugli alloggiamenti, sugli elementi di fissaggio e sui punti di installazione.
03) Le componenti a movimento meccanico quali ad esempio assi, occhielli e altro, non devono recare segni di usura.
04) I cavi di alimentazione elettrica non devono recare segni di danni o usura meccanica.

Sostituzione del fusibile

Le sovratensioni momentanee, i corto-circuiti o fonti elettriche inadeguate potrebbero far saltare fusibili. Nel caso in cui il fusibile sia bruciato, il dispositivo non funzionerà. Nel caso in cui ciò si verifichi, invitiamo ad attenersi alle seguenti istruzioni:
01) Scollegare l'unità dalla presa di corrente elettrica.
02) Inserire un cacciavite nell'alloggiamento nel coperchio del fusibile. Sollevare delicatamente il copri fusibile. Il fusibile verrà espulso.
03) Togliere il fusibile usato. Nel caso in cui sia marrone o comunque scuro, significa che è bruciato.
04) Inserire il fusibile sostitutivo nel supporto dove si trovava il vecchio fusibile. Reinserire il copri fusibile. Verificare di servirsi di un fusibile dello stesso tipo e con le stesse specifiche tecniche. Consultare le specifiche tecniche sull'etichetta del prodotto per ulteriori dettagli in merito.

Guida alla risoluzione dei problemi

Questa guida alla risoluzione dei problemi è stata pensata per risolvere problemi semplici.
Nel caso in cui si verifichi un problema, attenersi ai seguenti passaggi della seguente procedura in ordine fino a che non si trova una soluzione. Una volta che il dispositivo funziona correttamente, non eseguire nessuno dei seguenti passaggi.

Assenza di luce

Nel caso in cui il faro non funzioni correttamente, rivolgersi a un tecnico per eseguire un intervento.
frequenza audio: Ipotizzare tre potenziali aree di problema: l'alimentazione, il laser o il fusibile.

01) Alimentazione. Verificare che l'unità sia collegata a una presa di corrente adeguata.
02) Il laser. Rendere il dispositivo Galactic al proprio rivenditore Showtec.
03) Il fusibile. Sostituire il fusibile. Rimandiamo a pagina 20 per la sostituzione del fusibile.
04) Nel caso in cui i precedenti punti sembrino essere in regola, collegare nuovamente l'unità alla presa di corrente.
05) Nel caso in cui non sia possibile determinare la causa del problema, non aprire il dispositivo Galactic; questa operazione potrebbe danneggiare l'unità e invalidare la garanzia.
06) Rendere il dispositivo al proprio rivenditore Showtec.

Nessuna risposta al DMX

frequenza audio: Ipotizzare la presenza di problemi al cavo o ai connettori DMX, un'anomalia di funzionamento del controller o ancora un'anomalia di funzionamento della scheda DMX del dispositivo.

01) Controllare l'impostazione DMX. Verificare che gli indirizzi DMX siano corretti.
02) Controllare il cavo DMX: scollegare l'unità; sostituire il cavo DMX; collegare nuovamente alla corrente elettrica. Riprovare il controllo DMX.
03) Stabilire se il guasto è nel controller o nel faro. Il controller funziona correttamente con altri prodotti DMX? In caso negativo, far riparare il controller. In caso positivo, recarsi da un tecnico qualificato portando il cavo DMX e il dispositivo in questione.

Problema	Possibile causa (Possibili cause)	Soluzione
Uno o più fari non funzionano per niente	Il dispositivo non riceve alimentazione.	• Verificare che l'alimentazione sia attivata e che i cavi siano collegati.
	Fusibile primario bruciato.	• Sostituire il fusibile.
Dispositivi resettati correttamente, ma tutti rispondono in modo irregolare oppure non rispondono al controller.	Il controller non è collegato.	• Collegare il controller.
	L'uscita XLR a 3 poli del controller non coincide con l'uscita XLR del primo dispositivo della catena (il segnale è invertito).	• Installare un cavo con adattatore ad inversione di fase fra il controller e il primo dispositivo sulla catena.
Dispositivi resettati correttamente, ma alcuni rispondono in modo casuale oppure non rispondono al controller.	Qualità dati scadente	• Controllare la qualità dei dati. Nel caso in cui sia significativamente inferiore al 100%, il problema potrebbe essere una connessione dati scadente, cavi rotti o di bassa qualità, spinotto di terminazione mancante, o ancora un dispositivo difettoso che disturba la catena.
	Collegamento della catena dati scadente	• Ispezionare i collegamenti e i cavi. Intervenire sui collegamenti di qualità scadente. Riparare o sostituire i cavi danneggiati.
	Collegamento dati non concluso con uno spinotto di terminazione da 120 Ohm.	• Inserire uno spinotto di terminazione nel jack di uscita dell'ultimo dispositivo della catena.
	Errata assegnazione degli indirizzi ai dispositivi.	• Verificare l'impostazione degli indirizzi.
	Uno dei dispositivi è difettoso e disturba la trasmissione dei dati sulla catena.	• Bypassare un faro alla volta fino a che non viene ripristinato il normale funzionamento; scollegare entrambi i connettori e collegarli direttamente insieme. • Rivolgersi a un tecnico qualificato per riparare il faro difettoso.
	L'uscita XLR a 3 poli sui dispositivi non corrisponde (poli 2 e 3 invertiti).	• Installare un cavo con adattatore ad inversione di fase fra i dispositivi, oppure invertire il polo 2 e 3 nel dispositivo che manifesta questo comportamento anomalo.
L'otturatore si chiude improvvisamente	Il diodo laser ha perso la sua posizione indicizzata e il dispositivo sta resettando l'effetto.	• Contattare un tecnico per richiedere assistenza se il problema persiste.
Assenza di luce oppure il laser si spegne a intermittenza	Il dispositivo è troppo caldo.	• Lasciar raffreddare il faro. • Verificare che le prese d'aria, il pannello di controllo e la lente anteriore non siano ostruite. • Alzare l'aria condizionata.
	LED o laser danneggiati	• Scollegare il faro e restituirlo al proprio rivenditore.
	Le impostazioni dell'alimentazione non corrispondono alla tensione e alla frequenza CA locali.	• Scollegare il faro. Verificare le impostazioni e correggere ove necessario.

Specifiche tecniche del prodotto

Modello:	Galactic Polar MKII DMX
Tensione in ingresso:	CA 100-240V, 50/60Hz
Potenza continua:	30 Watt
Fusibile:	T1A/250V
Dimensioni:	256 x 175 x 175 mm (LxPxA)
netto:	1,5 kg
Funzionamento e Programmazione	
USCITA polo segnale:	polo 1 terra, polo 2 (-), polo 3 (+)
Configurazione e assegnazione degli indirizzi:	Display LCD rosso per tutte le impostazioni
Canali DMX:	6 Canali
Ingresso segnale:	Connettore di segnale DMX a 3 poli INGRESSO
Uscita segnale:	Connettore di segnale DMX a 3 poli USCITA
Effetti elettro-meccanici	
Classe laser:	3B
Potenza Laser:	>190mW (110mW 650nm Rosso, 80mW 532nm Verde)
Sorgente luminosa:	1 LED da 5W
Strobo:	0-20Hz
Raffreddamento:	Ventole di raffreddamento e raffreddamento TE
Diametro del fascio:	<5mm all'apertura
Impulso Dati Tutti gli impulsi:	<4Hz (>0.25 sec)
Divergenza (ogni fascio):	<2 mrad;
Divergenza (luce totale):	<160 gradi
Caratteristiche di sicurezza:	Interruttore a chiave, Dispositivo di blocco
Montaggio:	Staffa di montaggio
Controllo DMX:	Tramite controller DMX standard
Modalità di controllo:	DMX-512, Programmi integrati, Manuale, Master/Slave, Audio
Alloggiamento:	Metallo nero & Plastica con ritardante di fiamma
Collegamenti:	Connettore IEC dedicato, corrente e dati
Sicurezza Laser:	EN/IEC 60825-1 Ed 2, 2007-03
Temperatura ambiente massima t_a:	40°C
Distanza minima:	
Distanza minima dalle superficie infiammabili:	0,5m
Distanza minima dall'oggetto illuminato:	1m

Il design e le specifiche tecniche del prodotto sono soggette a variazioni senza preavviso.

CE

Sito web: www.Showtec.info
Email: service@highlite.nl

Dimensioni

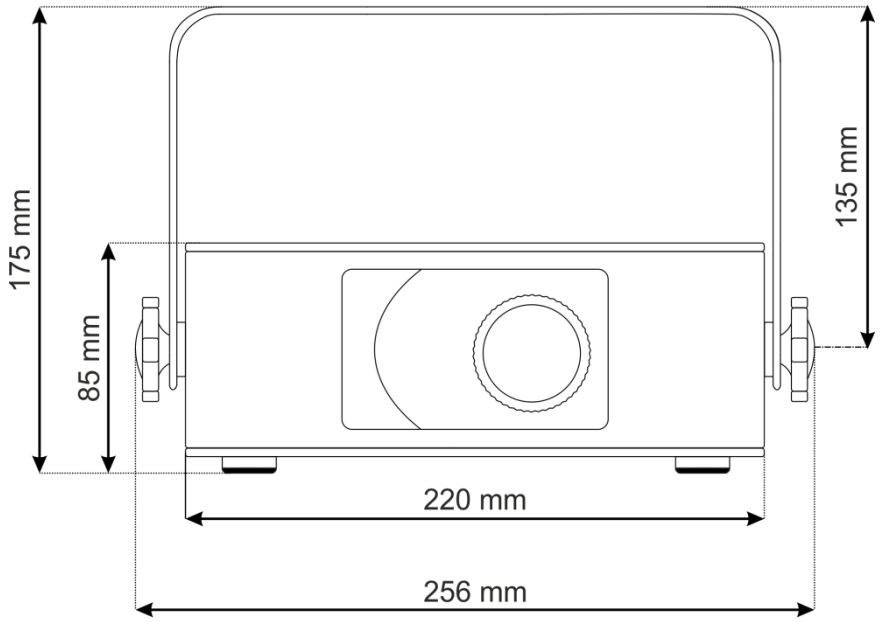

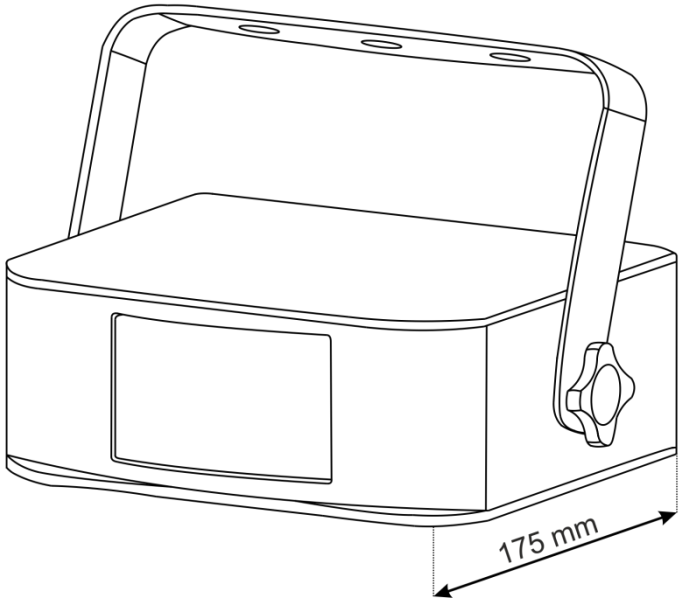

Note

©2015 Showtec